Teljesítmény-nyilatkozat

1309-CPR-0343

1. Ajtópánt-modell: KT-EV/KT-EN, 2-részes

2. Azonosító-sz.: P207_00XX, P206_00XX, K200E0021

3. Felhasználási cél: ajtók

4. Gyártó: Dr. Hahn GmbH & Co. KG
Postfach 30 01 09
41181 Mönchengladbach

5. A teljesítmény-tartósság értékelésére szolgáló rendszer: 1

6. Harmonizált szabvány: EN 1935:2002/AC:2003

7. Kijelölt szerv: Az EN 1935:2002 szerinti kijelölt vizsgáló laborként a PIV, No. 1309, Prüfinstitut Schlösser und Beschläge, Velbert /Zár és vasalatvizsgáló intézet/ végezte el a 8.1 - 8.9 pontok szerinti első vizsgálatokat és készítette a besorolási jelentéseket

8. Lényeges jellemzők:

Lényeges jellemző	Teljesítmény	Harmonizált műszaki specifikáció
8.1 Használati osztály	4	EN 1935:2002/AC:2003
8.2 Vizsgálati ciklusszám tartós üzemelésnél	200.000	EN 1935:2002/AC:2003
8.3 Az ajtó tömege	120 kg	EN 1935:2002/AC:2003
8.4 Tűzállóság	0	EN 1634-1
8.5 Biztonság	1	EN 1935:2002/AC:2003
8.6 Korrózióállóság DIN EN 1670:2007	0/4/5	Klasse 0 = unbeschichtete Produkte Klasse 4 = 240 h Klasse 5 = 480 h
8.7 Betörésgátlás/védelem	1	EN 1935:2002/AC:2003
8.8 Pántosztály	13	EN 1935:2002/AC:2003
8.9 Veszélyes anyagok	-	EN 1935:2002/AC:2003

9. Az 1. és 2. pont szerinti termékek teljesítménye megfelel a 8. pont szerinti deklarált teljesítménynek.

A gyártó nevében és helyett aláírta:

Eckhard Meyer
ügyvezető igazgató
Mönchengladbach, 02.06.2017

PIV Prüfinstitut Schlösser und Beschläge Velbert
Wallstraße 41 – D 42551 Velbert
Institutsleitung: Oliver Troska, Dipl.-Ing. (FH)
Tel 0049-(0)2051-9506 5
Fax 0049-(0)2051-9506 69
Mail: piv.velbert@t-online.de

CE
1309

Zertifikat der Leistungsbeständigkeit

1309 - CPR - 0343

In Übereinstimmung mit der EU-Verordnung Nr. 305/2011 des Europäischen Parlaments und des Rates vom 9. März 2011 (Bauproduktenverordnung oder CPR) gilt dieses Zertifikat für das Bauprodukt

Einachsiges Türband KT-EV/KT-EN
Direktbefestigung
Artikelnummern siehe Produktmatrix

Ausführung: 2-teiliges Aufschraubband

auf den Markt gebracht unter dem Namen oder der Handelsmarke von

Dr. Hahn GmbH & Co. KG
Trompeterallee 162-170
D-41189 Mönchengladbach

und produziert in der Produktionsstätte

D-41189 Mönchengladbach
Trompeterallee 162-170

Dieses Zertifikat bescheinigt, dass alle Bestimmungen zur Bewertung und Überprüfung der Leistungsbeständigkeit laut der Beschreibung in Anhang ZA der Norm

EN 1935:2002/AC:2003

im Rahmen des Systems 1 für die Leistung laut den Angaben in diesem Zertifikat angewendet werden, und dass

die Leistung des Bauprodukts als beständig bleibend bewertet wird.

Produkt Klassifizierungsschlüssel

4	7	6	0	1	0/4(5*)	1	13

- Eignung für die Verwendung an Türen in Rettungswegen
- Stelle 6: Klasse 0 gilt für unbeschichtete Produkte nach DIN EN 1670:2007
* Stelle 6: Klasse 5 DIN EN 1670:2007 für Oberfläche Verkehrsweiß RAL 9016, Nasslack Titan N

Dieses Zertifikat wurde erstmals am **03. Januar 2017** ausgestellt und bleibt gültig, bis entweder die harmonisierte Norm, das Bauprodukt, das System zur Bewertung und Überprüfung der Leistungsbeständigkeit oder die Produktionsbedingungen im Werk wesentlich verändert werden, oder bis das Zertifikat von der benannten Zertifizierungsstelle ausgesetzt oder zurückgenommen wird.

Stempel Zertifizierungsstelle

PRÜFINSTITUT PIV SCHLÖSSER & BESCHLÄGE CE 1309

D-Velbert, 08. Mai 2017

Oliver Troska, Dipl.-Ing. (FH)
Leiter der Zertifizierungsstelle

Dieses Zertifikat hat insgesamt 4 Seiten.

FB_10_21_04_17

PIV Prüfinstitut Schlösser und Beschläge Velbert
Wallstraße 41 – D 42551 Velbert
Institutsleitung: Oliver Troska, Dipl.-Ing. (FH)
Tel 0049-(0)2051-9506 5
Fax 0049-(0)2051-9506 69
Mail: piv.velbert@t-online.de

CE 1309

Anlage zum Zertifikat der Leistungsbeständigkeit

1309 - CPR - 0343

Wesentliche Merkmale	Abschnitte dieser Europäischen Norm	Mandatierte Stufen und/oder Klassen	Anmerkungen
Selbstschließend			
Anfangsmessungen des Reibmomentes	5.1		≤ 4 Nm
Belastung-Verformung	5.2.1		
Seitliche/Vertikale Verschiebung unter Belastung			bestanden
Seitliche/Vertikale Verschiebung nach dem Entlasten			liegt innerhalb der gerasterten Fläche in Bild G.1
Überbelastung	5.2.2		bestanden
Eignung für Brand- und/ oder Rauchschutztüren	5.6	keine	npd
Dauerfunktionstüchtigkeit			
Dauerbetriebsprüfung	5.4		Klasse 7 / 200.000 Zyklen
Seitlicher/Vertikaler Verschleiß			liegt innerhalb der gerasterten Fläche in Bild G.2
Max. zulässiges Reibmoment - nach 20 Zyklen			≤ 4 Nm
- nach Ende der Prüfung			≤ 4 Nm
Korrosionsbeständigkeit	5.5		unbeschichtet Klasse 0, beschichtet Klasse 5 für Oberfläche Verkehrsweiß RAL 9016, Nasslack Titan N nach EN 1670
Gefährliche Substanzen	ZA.1		Der Hersteller erklärt, dass das Produkt keine gefährlichen Stoffe enthält oder freisetzt, die die in den europäischen Normen und in nationalen Vorschriften festgelegten Höchstwerte überschreiten.

PRÜFINSTITUT PIV SCHLÖSSER & BESCHLÄGE CE 1309

Oliver Troska, Dipl.-Ing. (FH)
Leiter der Zertifizierungsstelle

PIV Prüfinstitut Schlösser und Beschläge Velbert
Wallstraße 41 – D 42551 Velbert
Institutsleitung: Oliver Troska, Dipl.-Ing. (FH)
Tel 0049-(0)2051-9506 5
Fax 0049-(0)2051-9506 69
Mail: piv.velbert@t-online.de

CE 1309

Anlage zum Zertifikat der Leistungsbeständigkeit

1309 - CPR - 0343

Produktmatrix

Produktbezeichnung	KT-EV Direktbefestigung

Artikel-Nr.	A [mm]	B [mm]	C [mm]	D [mm]	E [mm]	Teiligkeit [Stk.]	EN 1935 [Klasse]
P207_00XX	74	27	13,5	30	12	2	13
P207_00XX	74	27	13,5	30	15	2	13
P207_00XX	74	27	13,5	33	15	2	13
P207_00XX	74	27	13,5	30	20	2	13
P207_00XX	74	27	13,5	31,5	20	2	13
P207_00XX	74	27	13,5	33	20	2	13
P207_00XX	74	27	13,5	34,5	20	2	13
P207_00XX	74	27	13,5	37	20	2	13
K200E0021	optional						

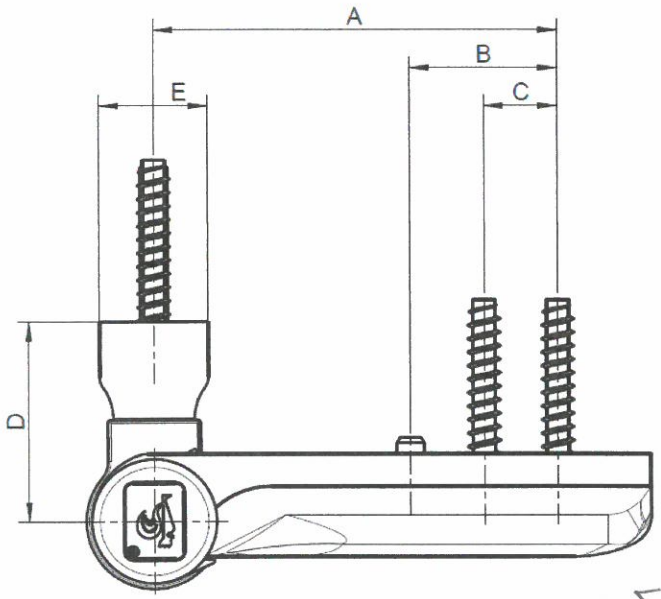

PRÜFINSTITUT PIV SCHLÖSSER & BESCHLÄGE CE 1309

Oliver Troska, Dipl.-Ing. (FH)
Leiter der Zertifizierungsstelle

PIV Prüfinstitut Schlösser und Beschläge Velbert
Wallstraße 41 – D 42551 Velbert
Institutsleitung: Oliver Troska, Dipl.-Ing. (FH)
Tel 0049-(0)2051-9506 5
Fax 0049-(0)2051-9506 69
Mail: piv.velbert@t-online.de

CE 1309

Anlage zum Zertifikat der Leistungsbeständigkeit

1309 - CPR - 0343

Produktmatrix

Produktbezeichnung	KT-EN Direktbefestigung

Artikel-Nr.	A [mm]	B [mm]	C [mm]	D [mm]	E [mm]	Teiligkeit [Stk.]	EN 1935 [Klasse]
P206_00XX	74	27	13,5	30	20	2	13
P206_00XX	74	27	13,5	31,5	20	2	13
P206_00XX	74	27	13,5	33	20	2	13
P206_00XX	74	27	13,5	34,5	20	2	13
P206_00XX	74	27	13,5	37	20	2	13
K200E0021	optional						

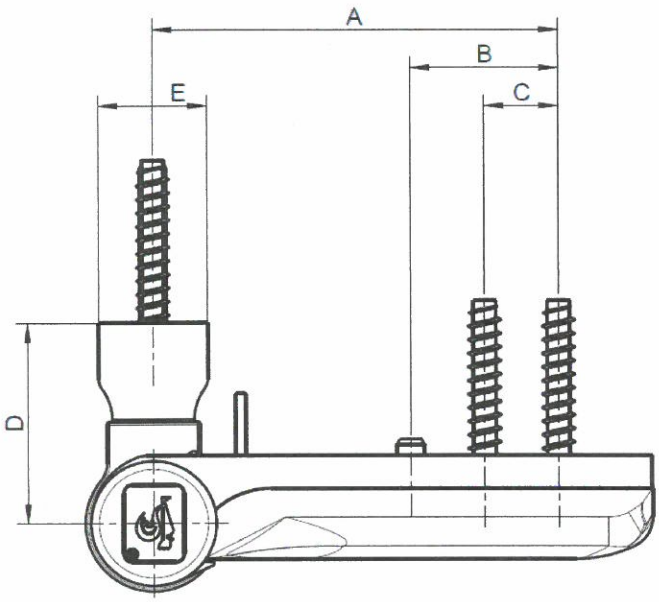

PRÜFINSTITUT PIV SCHLÖSSER & BESCHLÄGE CE 1309

Oliver Troska, Dipl.-Ing. (FH)
Leiter der Zertifizierungsstelle

PIV Prüfinstitut Schlösser und Beschläge Velbert
Wallstraße 41 – D 42551 Velbert
Institutsleitung: Oliver Troska, Dipl.-Ing. (FH)
Tel 0049-(0)2051-9506 5
Fax 0049-(0)2051-9506 69
Mail: piv.velbert@t-online.de

CE 1309

Dieses Dokument ist eine Übersetzung des Zertifikates durch Dr. Hahn GmbH & Co KG

Teljesítmény-tartóssági tanúsítvány

1309 - CPR - 0343

az Európai Parlament és a Tanács 2011.03.09-i 305/2011/EK rendelete (Építési termékek rendelet - CPR) szerint ez a tanúsítvány az alábbi építési termékre vonatkozik, mely

Egytengelyű ajtópánt KT-EV / KT-EN

közvetlen csavarozás
Cikkszám: lásd termékmátrix

Kivitel: 2-részes

a következő névvel vagy védjeggyel kerül forgalomba

Dr. Hahn GmbH & Co. KG
Trompeterallee 162-170
41189 Mönchengladbach

és a következő gyártóhelyen készül

41189 Mönchengladbach
Trompeterallee 162-170

Ez a tanúsítvány igazolja, hogy az

EN 1935:2002/AC:2003

szabvány ZA mellékletében szereplő leírás szerinti a teljesítmény-tartósság érékelésére és ellenőrzésére vonatkozó összes rendelkezés a teljesítményre vonatkozó 1. rendszer keretében a jelen tanúsítvány adatai szerint alkalmazásra kerül, továbbá hogy

az építési termék teljesítményét tartósan megmaradónak értékelték.

Produkt Klassifizierungsschlüssel

4	7	6	0	1	0/4(5*)	1	13
Alkalmasság menekülési utakon lévő ajtókhoz történő felhasználásra Hely 6: A 0. osztály bevonat nélküli termékekre vonatkozik DIN szerint EN 1670:2007 Hely 6: 5. osztály DIN szerint EN 1670:2007 RAL 9016 közlekedési fehér felülethez, Nedves lakk Hahn Titan N							

Ez a tanúsítvány első ízben 03.01.2017-én került kiállításra és addig marad érvényben, amíg vagy a harmonizált szabvány, az építési termék, a teljesítmény-tartósság értékelésére és ellenőrzésére vonatkozó rendszer vagy az üzemei gyártási feltételek jelentősen meg nem változnak, avagy amíg a tanúsítványt a megnevezett tanúsító szerv fel nem függeszti vagy vissza nem vonja.

PIV Prüfinstitut Schlösser und Beschläge Velbert
Wallstraße 41 – D 42551 Velbert
Institutsleitung: Oliver Troska, Dipl.-Ing. (FH)
Tel 0049-(0)2051-9506 5
Fax 0049-(0)2051-9506 69
Mail: piv.velbert@t-online.de

CE
1309

Ez a dokumentum a Dr. Hahn GmbH & Co. KG által kiadott tanúsítvány fordítása.

Melléklet a teljesítmény-tartóssági tanúsítványhoz

1309 - CPR - 0343

Lényeges jellemzők	Az európai szabvány fejezetei	Megkövetelt fokozatok és/vagy osztályok	Megjegyzések
Önzáródó A súrlódási nyomaték kezdeti mérései	5.1		4Nm
Terhelés-alakváltozás	5.2.1		
Oldalirányú/függőleges eltolódás terhelés alatt			megfelelt
Oldalirányú/függőleges eltolódás tehermentesítés után			a .... képen a raszterezett területen belül fekszik G.1
Túlterhelés	5.2.2		megfelelt
Alkalmasság tűz- és vagy füstvédelmi ajtókhoz	5.6		npd
Tartós működő-képesség Tartós üzemelés ellenőrzése	5.4	nincs	Osztály 7 I 200.000 Ciklus
Oldalsó /függőleges kopás			a .... képen a raszterezett területen belül fekszik G.2
Max. megengedett súrlódási nyomaték			4Nm
20 ciklus után			
a vizsgálat vége után			4Nm
Korrózióállóság	5.5		bevonat nélkül 0. osztály bevonatos Osztály 7 RAL 9016 közlekedési fehér felülethez, Nedves lakk Titan N EN 1670 szerint
Veszélyes anyagok	ZA.I		A gyártó kijelenti, hogy a termék nem tartalmaz ill. belőle nem szabadul fel semmiféle olyan veszélyes anyag, amely meghaladja az európai szabványokban és országos előírásokban rögzített maximális értékeket. .

Ungarisch

Feddhetetlenségi nyilatkozat

1907/2006/EK REACH-rendelet

Tisztelt Vevőnk!

2007.06.01-jén hatályba lépett a vegyi anyagok regisztrálásáról, értékeléséről, engedélyezéséről és korlátozásáról szóló (REACH) 1907/2006/EK rendelet. A cél az Európai Unióban felhasznált összes vegyi anyag regisztrálása és értékelése.

A Dr. Hahn GmbH & Co. KG ajtópánt gyártó vállalat és így úgynevezett „árucikkek“ előállítója. Vállalatunk nem állít elő saját vegyi anyagokat, hanem kizárólag segédanyagként alkalmazza ezeket a gyártásban. Ilyen „továbbfelhasználóként“ nincsen előregisztrációs kötelezettségünk, hanem beszállítóink információira és különösen a felhasznált vegyi anyagok általuk történt regisztrációjára vagyunk ráutalva. Az előregisztrációs fázis, mely 2008. december 1-jén ért véget, időközben lezárult és eddig semmiféle felismerhető korlátozáshoz nem vezetett termék- és szolgáltatás-programunkban.

Ismereteink jelenlegi állása és beszállítóinktól eddig rendelkezésre álló információink szerint az eddig Önöknek szállított árucikkeink nem tartalmaznak semmilyen anyagot, amely a REACH-rendelet XIV. melléklete szerinti különösen veszélyes anyagok listájában (SVHC; 2013.06.20-i állapot) szerepel.

Ezek a termékinformációk ismereteink és tapasztalataink jelenlegi állásán alapulnak.

További kérdések esetén bármikor állunk szíves rendelkezésükre.

Tisztelettel,

Dr. Hahn GmbH & Co. KG

Ulli Cremers

QMB

Mönchengladbach, den 24.06.2013