Teljesítmény-nyilatkozat

1309-CPR-0473
(verzió:01)

1. Ajtópánt-modell: KT-RV, KT-RN , 2-részes

2. Azonosító-sz.: K721_XXXX, K731_XXXX, K733_XXXX, K700B2050

3. Felhasználási cél: ajtók

4. Gyártó: Dr. Hahn GmbH & Co. KG
Postfach 30 01 09
41181 Mönchengladbach

5. A teljesítmény-tartósság értékelésére szolgáló rendszer: 1

6. Harmonizált szabvány: EN 1935:2002/AC:2003

7. Kijelölt szerv: Az EN 1935:2002 szerinti kijelölt vizsgáló laborként a PIV, No. 1309, Prüfinstitut Schlösser und Beschläge, Velbert /Zár és vasalatvizsgáló intézet/ végezte el a 8.1 - 8.9 pontok szerinti első vizsgálatokat és készítette a besorolási jelentéseket

8. Lényeges jellemzők:

Lényeges jellemző	Teljesítmény	Harmonizált műszaki specifikáció
8.1 Használati osztály	4	EN 1935:2002/AC:2003
8.2 Vizsgálati ciklusszám tartós üzemelésnél	200.000	EN 1935:2002/AC:2003
8.3 Az ajtó tömege	160 kg	EN 1935:2002/AC:2003
8.4 Tűzállóság	0	EN 1634-1
8.5 Biztonság	1	EN 1935:2002/AC:2003
8.6 Korrózióállóság	0/4/5	EN 1670:2007
8.7 Betörésgátlás/védelem	1	EN 1935:2002/AC:2003
8.8 Pántosztály	14	EN 1935:2002/AC:2003
8.9 Veszélyes anyagok	-	EN 1935:2002/AC:2003

9. Az 1. és 2. pont szerinti termékek teljesítménye megfelel a 8. pont szerinti deklarált teljesítménynek.

A gyártó nevében és helyett aláírta:

i.V. Falk Füllgraf

Falk Füllgraf
Alkalmazástechnikai vezető
Mönchengladbach, 15.02.2023

Prüfinstitut der Gütegemeinschaft Schlösser und Beschläge e.V.
PIV Prüfinstitut Schlösser und Beschläge Velbert
Wallstraße 41 · D 42551 Velbert
Leitung PIV Prüfinstitut Schlösser und Beschläge Velbert: Andrea Horsthemke (B. Eng.)
Geschäftsführung Gütegemeinschaft Schlösser und Beschläge e.V.: Dipl.-Ing. Stephan Schmidt
Telefon: +49 (0)2051/ 9506-5 · Fax : +49 (0)2051/ 9506-69
Mail: info@piv-velbert.de
Es gelten unsere AGB unter: www.piv-velbert.de

Zertifikat der Leistungsbeständigkeit

1309 - CPR – 0473

(Version: 01)

In Übereinstimmung mit der EU-Verordnung Nr. 305/2011 des Europäischen Parlaments und des Rates vom 9. März 2011 (Bauproduktenverordnung oder CPR) gilt dieses Zertifikat für das Bauprodukt

KT-RV / KT-RN

Artikelnummer: siehe Anlage zum Zertifikat der Leistungsbeständigkeit

Ausführung: 2-teilig

auf den Markt gebracht unter dem Namen oder der Handelsmarke von

Dr. Hahn GmbH & Co. KG
Trompeterallee 162-170
D-41189 Mönchengladbach

und produziert in der Produktionsstätte

D-41189 Mönchengladbach
Trompeterallee 162-170

Dieses Zertifikat bescheinigt, dass alle Bestimmungen zur Bewertung und Überprüfung der Leistungsbeständigkeit laut der Beschreibung in Anhang ZA der Norm

EN 1935:2002/AC:2003

im Rahmen des Systems 1 für die Leistung laut den Angaben in diesem Zertifikat angewendet werden, und dass

die Leistung des Bauprodukts als beständig bleibend bewertet wird.

Produkt Klassifizierungsschlüssel

4	**7**	**7**	**0**	**1**	**0 / 4 (5*)**	**1**	**14**
- Eignung für die Verwendung an Türen in Rettungswegen - Korrosion 6. Stelle: Klasse 5 nach EN 1670:2007/AC:2008							

Dieses Zertifikat wurde erstmals am **19. Oktober 2021** ausgestellt und bleibt gültig, bis entweder die harmonisierte Norm, das Bauprodukt, das System zur Bewertung und Überprüfung der Leistungsbeständigkeit oder die Produktionsbedingungen im Werk wesentlich verändert werden, oder bis das Zertifikat von der benannten Zertifizierungsstelle ausgesetzt oder zurückgenommen wird.

PRÜFINSTITUT PIV SCHLÖSSER & BESCHLÄGE CE 1309

D-Velbert, 15. Februar 2023

Dieses Zertifikat hat insgesamt 3 Seiten
und ersetzt das Zertifikat Nr. 1309-CPR-0473,
Version 00 vom 19.10.2021.

Gregor Röhling, Dipl.-Ing. (FH)
Stellv. Leiter der Zertifizierungsstelle

Prüfinstitut der Gütegemeinschaft Schlösser und Beschläge e.V.
PIV Prüfinstitut Schlösser und Beschläge Velbert
Wallstraße 41 · D 42551 Velbert
Leitung PIV Prüfinstitut Schlösser und Beschläge Velbert: Andrea Horsthemke (B. Eng.)
Geschäftsführung Gütegemeinschaft Schlösser und Beschläge e.V.: Dipl.-Ing. Stephan Schmidt
Telefon: +49 (0)2051/ 9506-5 · Fax : +49 (0)2051/ 9506-69
Mail: info@piv-velbert.de
Es gelten unsere AGB unter: www.piv-velbert.de

Anlage zum Zertifikat der Leistungsbeständigkeit

1309 - CPR – 0473

(Version: 01)

Wesentliche Merkmale	Abschnitte dieser Europäischen Norm	Mandatierte Stufen und/oder Klassen	Anmerkungen
Selbstschließend		keine	
Anfangsmessungen des Reibmomentes	5.1		≤ 4 Nm (Klasse 14)
Belastung-Verformung	5.2.1		
Seitliche/Vertikale Verschiebung unter Belastung			Seitlich < 2 mm Vertikal < 4 mm
Seitliche/Vertikale Verschiebung nach dem Entlasten			liegt innerhalb der gerasterten Fläche in Bild G.1
Überbelastung	5.2.2		bestanden
Scherfestigkeit	5.3		NPD
Eignung für Brand- und/ oder Rauchschutztüren	5.6		NPD
Dauerfunktionstüchtigkeit	5.4		Klasse 7 / 200.000 Zyklen
Seitlicher/Vertikaler Verschleiß			liegt innerhalb der gerasterten Fläche in Bild G.2
Max. zulässiges Reibmoment - nach 20 Zyklen			≤ 4 Nm (Klasse 14)
- nach Ende der Prüfung			≤ 4 Nm (Klasse 14)
Dauerbetriebsprüfung	5.8		NPD
Korrosionsbeständigkeit	5.5		Klasse 0 für unbeschichtet Klasse 4 nach EN 1670 Klasse 5 nach EN 1670:2007/AC:2008
Gefährliche Substanzen	ZA.1		Der Hersteller erklärt, dass das Produkt keine gefährlichen Stoffe enthält oder freisetzt, die die in den europäischen Normen und in nationalen Vorschriften festgelegten Höchstwerte überschreiten.

Prüfinstitut der Gütegemeinschaft Schlösser und Beschläge e.V.
PIV Prüfinstitut Schlösser und Beschläge Velbert
Wallstraße 41 · D 42551 Velbert
Leitung PIV Prüfinstitut Schlösser und Beschläge Velbert: Andrea Horsthemke (B. Eng.)
Geschäftsführung Gütegemeinschaft Schlösser und Beschläge e.V.: Dipl.-Ing. Stephan Schmidt
Telefon: +49 (0)2051/ 9506-5 · Fax : +49 (0)2051/ 9506-69
Mail: info@piv-velbert.de
Es gelten unsere AGB unter: www.piv-velbert.de

Anlage zum Zertifikat der Leistungsbeständigkeit

1309 - CPR – 0473

(Version: 01)

Produktmatrix

Produktbezeichnung:	KT-RV / KT-RN, 2-teilig

Artikelnummer	A in mm	B in mm	C in mm	Teiligkeit [Stk.]	EN 1935 [Klasse]
K721_XXXX	24	17	11	2	14
K731_XXXX	24	38,65 - 39,15	12	2	14
K733_XXXX	24	39,15	12	2	14
K700B2050	optional				

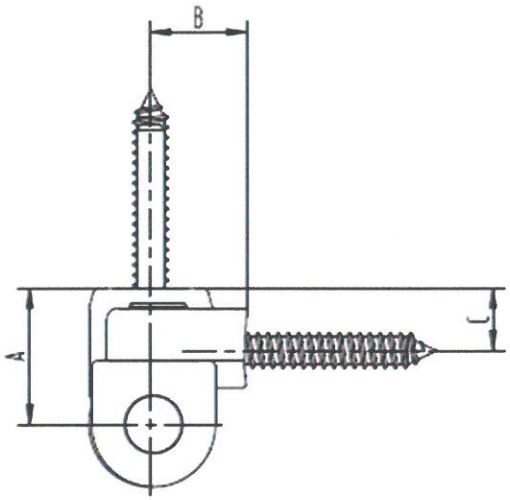

K721_

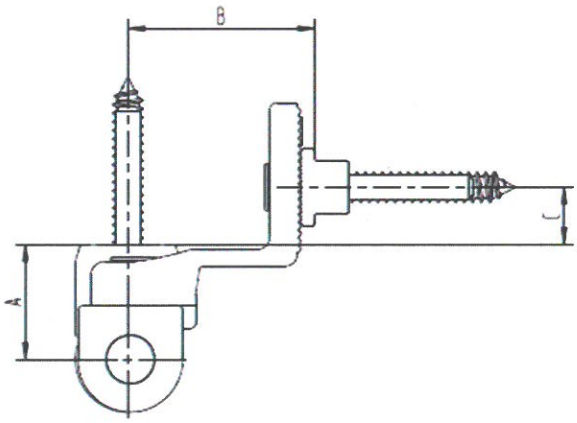

K731_

Prüfinstitut der Gütegemeinschaft Schlösser und Beschläge e.V.
PIV Prüfinstitut Schlösser und Beschläge Velbert
Wallstraße 41 · D 42551 Velbert
Leitung PIV Prüfinstitut Schlösser und Beschläge Velbert: Andrea Horsthemke (B. Eng.)
Geschäftsführung Gütegemeinschaft Schlösser und Beschläge e.V.: Dipl.-Ing. Stephan Schmidt
Telefon: +49 (0)2051/ 9506-5 · Fax : +49 (0)2051/ 9506-69
Mail: info@piv-velbert.de
Es gelten unsere AGB unter: www.piv-velbert.de

Ez a dokumentum a Dr. Hahn GmbH & Co. KG által kiadott tanúsítvány fordítása.

Teljesítmény-tartóssági tanúsítvány

1309 - CPR - 0473

(verzió:01)

az Európai Parlament és a Tanács 2011.03.09-i 305/2011/EK rendelete (Építési termékek rendelet - CPR) szerint ez a tanúsítvány az alábbi építési termékre vonatkozik, mely

KT-RV / KT-RN

Cikkszám: lásd a teljesítményállandósági tanúsítvány mellékletét

Kivitel: 2-részes

a következő névvel vagy védjeggyel kerül forgalomba

Dr. Hahn GmbH & Co. KG
Trompeterallee 162-170
D-41189 Mönchengladbach

és a következő gyártóhelyen készül

D-41189 Mönchengladbach
Trompeterallee 162-170

Ez a tanúsítvány igazolja, hogy az

EN 1935:2002/AC:2003

szabvány ZA mellékletében szereplő leírás szerinti a teljesítmény-tartósság érékelésére és ellenőrzésére vonatkozó összes rendelkezés a teljesítményre vonatkozó 1. rendszer keretében a jelen tanúsítvány adatai szerint alkalmazásra kerül, továbbá hogy
az építési termék teljesítményét tartósan megmaradónak értékelték.

Termék Besorolási kód

4	**7**	**7**	**0**	**1**	**0/4(5*)**	**1**	**14**
- Alkalmasság menekülési utakon lévő ajtókhoz történő felhasználásra - Pozíció 6: 5. osztály EN 1670:2007 / AC:2008 szerint							

Ez a tanúsítvány első ízben 19.10.2021-én került kiállításra és addig marad érvényben, amíg vagy a harmonizált szabvány, az építési termék, a teljesítmény-tartósság értékelésére és ellenőrzésére vonatkozó rendszer vagy az üzemei gyártási feltételek jelentősen meg nem változnak, avagy amíg a tanúsítványt a megnevezett tanúsító szerv fel nem függeszti vagy vissza nem vonja.

Ennek a tanúsítványnak összesen 3 oldala van és a 19.10.2021-i Nr.1309-CPR-0473, verzió 00 tanúsítvány helyére lép

Ungarisch

Prüfinstitut der Gütegemeinschaft Schlösser und Beschläge e.V.
PIV Prüfinstitut Schlösser und Beschläge Velbert
Wallstraße 41 · D 42551 Velbert
Leitung PIV Prüfinstitut Schlösser und Beschläge Velbert: Andrea Horsthemke (B. Eng.)
Geschäftsführung Gütegemeinschaft Schlösser und Beschläge e.V.: Dipl.-Ing. Stephan Schmidt
Telefon: +49 (0)2051/ 9506-5 · Fax : +49 (0)2051/ 9506-69
Mail: info@piv-velbert.de
Es gelten unsere AGB unter: www.piv-velbert.de

Ez a dokumentum a Dr. Hahn GmbH & Co. KG által kiadott tanúsítvány fordítása.

Melléklet a teljesítmény-tartóssági tanúsítványhoz

1309 - CPR - 0473

(Version:01)

Lényeges jellemzők	Az európai szabvány fejezetei	Megkövetelt fokozatok és/vagy osztályok	Megjegyzések
Önzáródó A súrlódási nyomaték kezdeti mérései	5.1		≤ 4Nm Osztály (14)
Terhelés-alakváltozás Oldalirányú/függőleges eltolódás terhelés alatt	5.2.1		oldalirányú < 2 mm függőleges < 4 mm
Oldalirányú/függőleges eltolódás tehermentesítés után			a .... képen a raszterezett területen belül fekszik G.1
Túlterhelés	5.2.2		megfelelt
nyírószilárdság	5.3		NPD
Alkalmasság tűz- és vagy füstvédelmi ajtókhoz	5.6		NPD
Tartós működő-képesség Tartós üzemelés ellenőrzése	5.4	nincs	Osztály 7 / 200.000 Ciklus
Oldalsó /függőleges kopás			a .... képen a raszterezett területen belül fekszik G.2
Max. megengedett súrlódási nyomaték 20 ciklus után			≤ 4Nm Osztály (14)
a vizsgálat vége után			≤ 4Nm Osztály (14)
Folyamatos működési teszt	5,8		NPD
Korrózióállóság	5.5		A 0. osztály bevonat nélküli termékekre vonatkozik Osztály 4 EN 1670 szerint, 5. osztály EN 1670:2007 / AC:2008 szerint
Veszélyes anyagok	ZA.1		A gyártó kijelenti, hogy a termék nem tartalmaz ill. belőle nem szabadul fel semmiféle olyan veszélyes anyag, amely meghaladja az európai szabványokban és országos előírásokban rögzített maximális értékeket. .

Prüfinstitut der Gütegemeinschaft Schlösser und Beschläge e.V.
PIV Prüfinstitut Schlösser und Beschläge Velbert
Wallstraße 41 · D 42551 Velbert
Leitung PIV Prüfinstitut Schlösser und Beschläge Velbert: Andrea Horsthemke (B. Eng.)
Geschäftsführung Gütegemeinschaft Schlösser und Beschläge e.V.: Dipl.-Ing. Stephan Schmidt
Telefon: +49 (0)2051/ 9506-5 · Fax : +49 (0)2051/ 9506-69
Mail: info@piv-velbert.de
Es gelten unsere AGB unter: www.piv-velbert.de

Ez a dokumentum a Dr. Hahn GmbH & Co. KG által kiadott tanúsítvány fordítása.

Melléklet a teljesítmény-tartóssági tanúsítványhoz

1309 - CPR - 0473

(Version: :01)

Produktbezeichnung:	KT-RV / KT-RN, 2-teilig

Artikelnummer	A **in mm**	**B in mm**	**C in mm**	**Teiligkeit [Stk.]**	**EN 1935 [Klasse]**
K721_XXXX	24	17	11	2	14
K731_XXXX	24	38,65 - 39,15	12	2	14
K733_XXXX	24	39,15	12	2	14
K700B2050	optional				

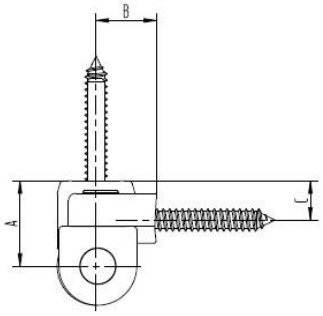

K721_

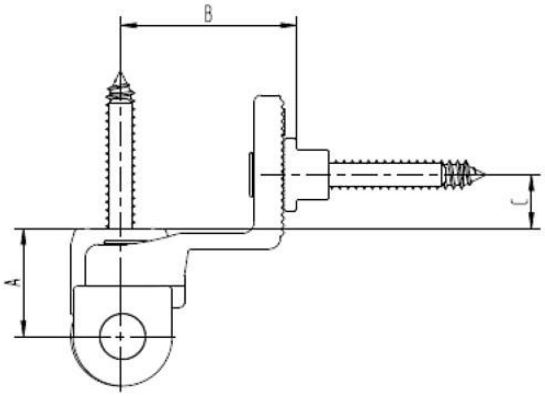

K731_

Feddhetetlenségi nyilatkozat

1907/2006/EK REACH-rendelet

Tisztelt Vevőnk!

2007.06.01-jén hatályba lépett a vegyi anyagok regisztrálásáról, értékeléséről, engedélyezéséről és korlátozásáról szóló (REACH) 1907/2006/EK rendelet. A cél az Európai Unióban felhasznált összes vegyi anyag regisztrálása és értékelése.

A Dr. Hahn GmbH & Co. KG ajtópánt gyártó vállalat és így úgynevezett „árucikkek“ előállítója. Vállalatunk nem állít elő saját vegyi anyagokat, hanem kizárólag segédanyagként alkalmazza ezeket a gyártásban. Ilyen „továbbfelhasználóként“ nincsen előregisztrációs kötelezettségünk, hanem beszállítóink információira és különösen a felhasznált vegyi anyagok általuk történt regisztrációjára vagyunk ráutalva. Az előregisztrációs fázis, mely 2008. december 1-jén ért véget, időközben lezárult és eddig semmiféle felismerhető korlátozáshoz nem vezetett termék- és szolgáltatás-programunkban.

Ismereteink jelenlegi állása és beszállítóinktól eddig rendelkezésre álló információink szerint az eddig Önöknek szállított árucikkeink nem tartalmaznak semmilyen anyagot, amely a REACH-rendelet XIV. melléklete szerinti különösen veszélyes anyagok listájában (SVHC; 2013.06.20-i állapot) szerepel.

Ezek a termékinformációk ismereteink és tapasztalataink jelenlegi állásán alapulnak.

További kérdések esetén bármikor állunk szíves rendelkezésükre.

Tisztelettel,

Dr. Hahn GmbH & Co. KG

Ulli Cremers

QMB

Mönchengladbach, den 24.06.2013